RUNGIS | Kit nid d'abeille à 5 hexagones lumineux 156W 6500K

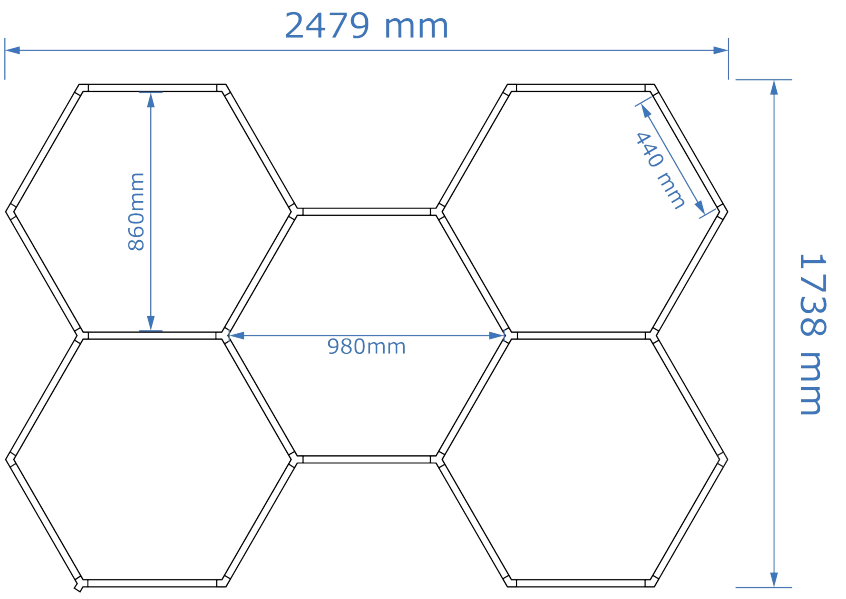



156W | 6500K | 17 160Lm | IP20 | 120° | Driver intégré | Efficacité énergétique | Accessoires de suspension non inclus dans le kit

Référence	969002
Puissance	156W
Température de couleur	6500K
Flux lumineux	110Lm/W 17 160Lm
Tension	220-240V AC
Driver	Intégré
Protection IP	IP20
Angle d'éclairage	120°
Facteur de puissance	0.9
UGR	24
IRC	>80
SDCM	<6
Risque photobiologique	RG1
Matière	PC
Dimensions	2479 x 1738 x 33mm
Certification	CE / RoHS / LVD
Résistance au fil incandescent	650°C
T° de fonctionnement	-20°C~+40°C
Classe d'isolation électrique	II
Durée de vie	50 000 Heures
Garantie	2 Ans

Accessoires en option



969003
Barre lumineuse 44cm 6.5W pour kit nid d'abeille

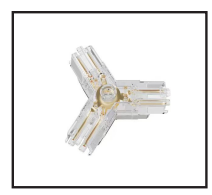

969004
Connecteur en Y pour kit nid d'abeille

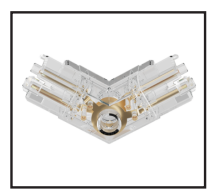

969005
Connecteur en V 120° pour kit nid d'abeille

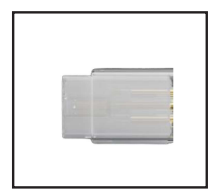

969006
Tête d'alimentation pour kit nid d'abeille

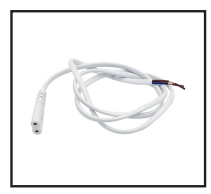

969007
Câble d'alimentation pour kit nid d'abeille

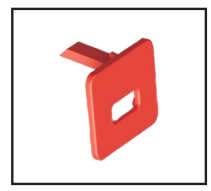

969008
Outil de déverrouillage pour kit nid d'abeille



969009
Kit de suspension pour kit nid d'abeille RUNGIS

01 48 39 86 86 | adv@ideled.fr | www.ideled.fr

IDELED © | 113-115 Boulevard Félix Faure 93300 Aubervilliers