ROUEN | Parklight avec détecteur à préavis 150cm 55W puissances ajustables 3CCT

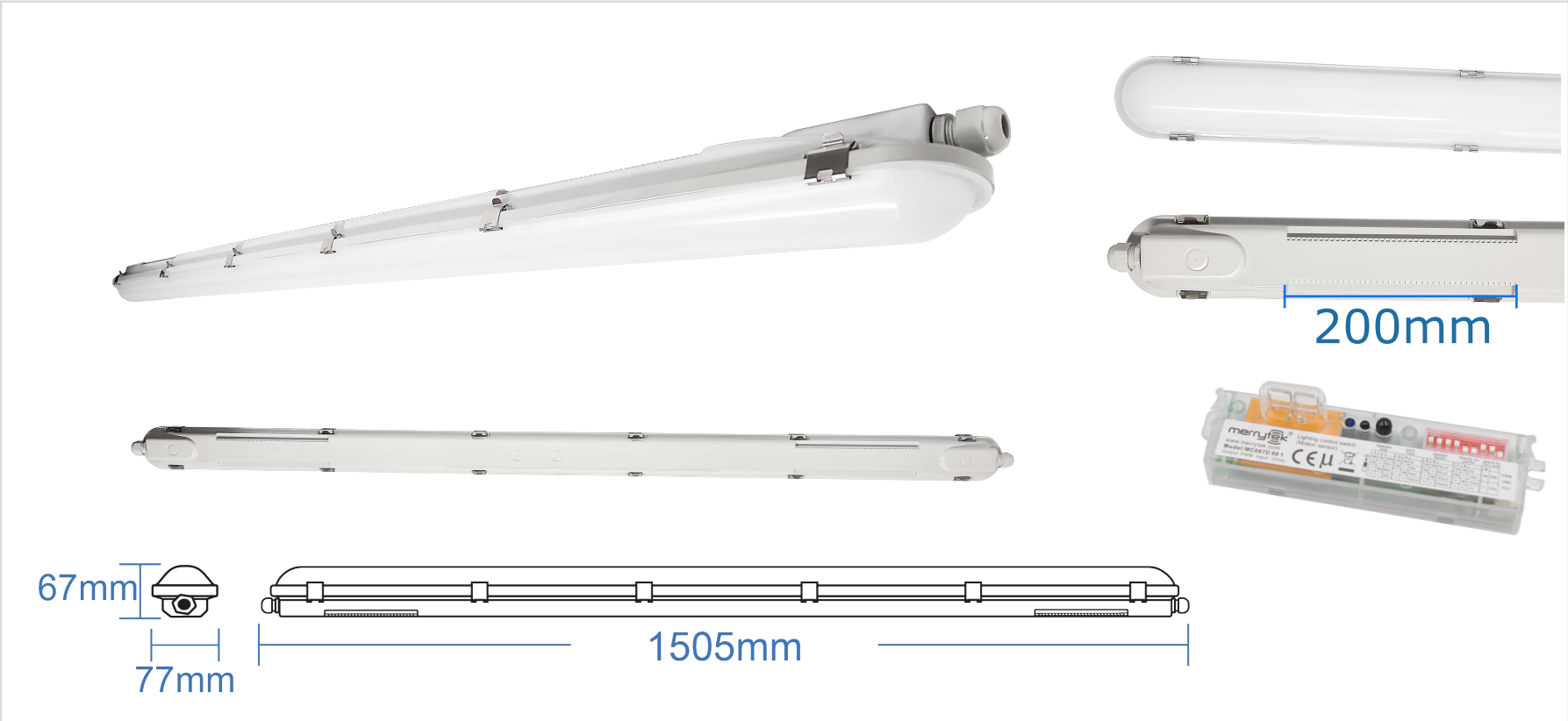

Puissances ajustables | 3CCT | 7700Lm | IP66 | IK10 | 120° | Driver LiFud intégré | Câblage Transversal / central | Détecteur de mouvement et crépusculaire | Efficacité énergétique 2023

Référence	593006
Puissances ajustables	32W / 40W / 48W / 55W
Température de couleur	3CCT (3000K / 4000K / 5700K)
Flux lumineux	140Lm/W 7700Lm
Tension	220-240V AC
Driver	LIFUD intégré
Protection IP / IK	IP66 / IK10
Angle d'éclairage	120°
Hauteur d'installation	6M max.
Rayon de détection	Plafond (à 3M): 4M max. / Mur: 5M max.
Traversant	Max. 18pcs
Facteur de puissance	>0.9
UGR	<22
IRC	>80
SDCM	<4
Risque photobiologique	RG1
Matière	PC / PC
Dimensions	1505 x 77 x 67 mm
Certification	CE / RoHS / EMC / LVD
Résistance au fil incandescent	650°C
T° de fonctionnement	-20°C~+40°C
Classe d'isolation électrique	I
Durée de vie	50 000 Heures
Garantie	2 Ans

Accessoire en option
(non inclus)

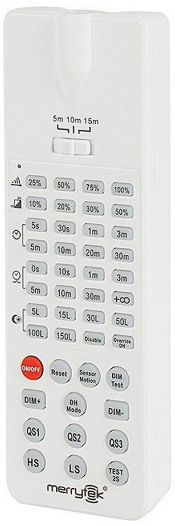

917016

Télécommande détection micro-onde pour tubulaire MOSCOU détecteur, UFO COLMAR et parklight ROUEN

Réglages détecteur

Fonction	Zone de détection			Minuteur			Détection de la lumière du jour			Autonomie en veille			Niveau de gradation en veille	
code	1	2	Zone de détection	3	4	Minuteur	5	6	Seuil de lumière du jour	7	8	Autonomie en veille	9	Niveau de gradation en veille
I	ON	ON	100%	ON	ON	5s	ON	ON	15Lux	ON	ON	0s	ON	20%
II	ON	-	75%	ON	-	30s	ON	-	50Lux	ON	-	1min	-	30%
III	-	ON	50%	-	ON	3min	-	ON	150Lux	-	ON	10min		
IV	-	-	25%	-	-	10min	-	-	Disable	-	-	+∞		

Notes : 1. Lorsque l'autonomie en veille est réglée sur +∞, il passera en mode priorité lumière du jour, arrêt à demi-luminosité.
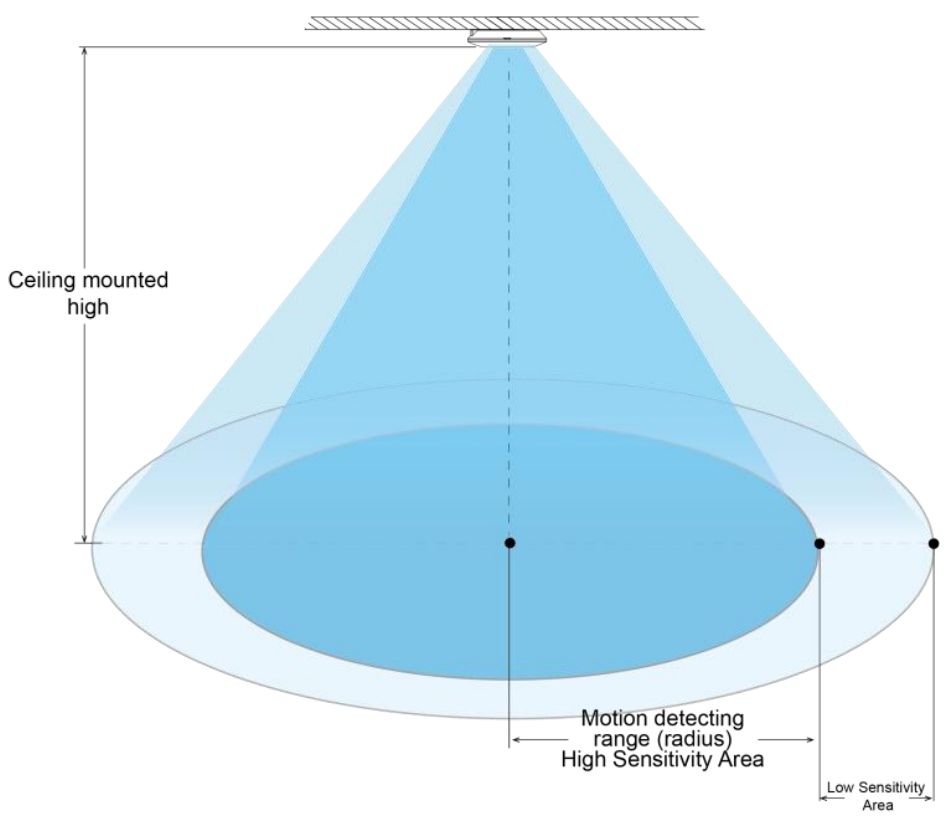
2. Le détecteur est configurable soit directement sur le module, soit via télécommande optionnelle. Le dernier réglage effectué (quel que soit le mode de configuration) est automatiquement appliqué.