Machine Translated by Google

Instructions d'installation



À titre indicatif seulement ! Veuillez lire ce manuel avant d'assembler ce produit et conservez-le pour toute utilisation ultérieure.

TESTER AVANT TOUTE POSE AU PLAFOND !

Machine Translated by Google

Image

Icône Accessoires - [Ce tableau présente l'icône unifiée de cette série de produits et d'accessoires, les éléments réellement nécessaires (liste des produits/accessoires) prévaudront.		
Section et paramètres des lampes		
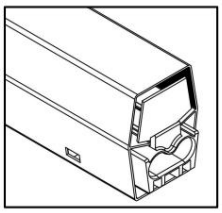	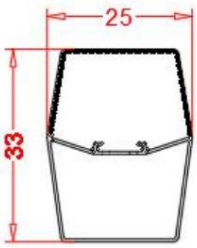	Corps de lampe LED : 440 mm – 6,5 W/pièce
Connecteur d'alimentation intelligent _ 120° 3 voies	connecteur _ 120° 2 voies	connecteur _ 120° 3 voies
	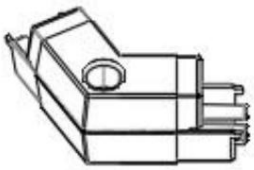	
Outil de démontage V6.1	Cordon d'alimentation	Instructions d'installation
	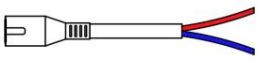	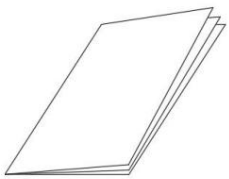
vis d'expansion en plastique	Collier de serrage en nylon	Ensemble d'accessoires pour ligne de suspension
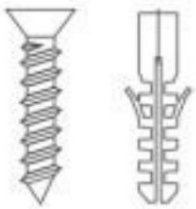		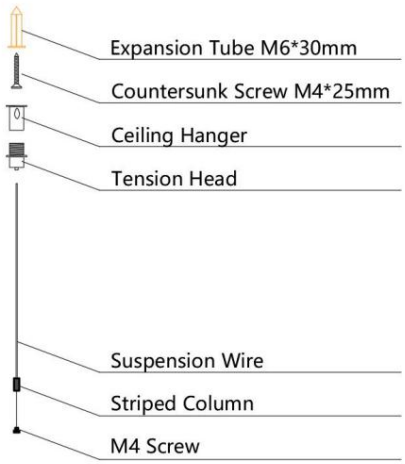

Machine Translated by Google

Liste de produits/accessoires

Non.	Nom	Spécification	Qté unitaire	
1	[v 6.1] Lampe LED 0,4 m	440 × 25 × 33 mm - 6,5 W	pièces	24
2	[v 6.1] connecteur-A	120° 2 voies	pièces	11
3	[v 6.1] connecteur-A	120° 3 voies	pièces	8
4	[v 6.1] connecteur-A	Connecteurs intelligents - connecteur 120° 3 voies	pièces	1
5	Câble	-	pièces	1
6	Outil de démontage V6.1	-	pièces	1
7	serre-câble		pièces	10
8	vis d'expansion		pièces	10

Paramètres du produit

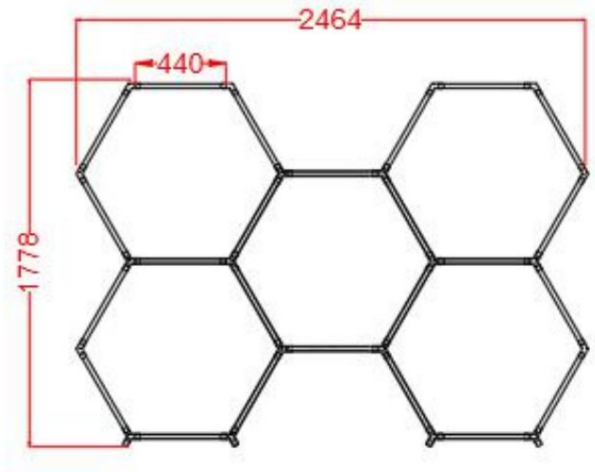

Modèle de produit	V6.1_ZT/
Tension de fonctionnement : 220 V CA	
Puissance	156W
Température de couleur	6500K

Machine Translated by Google

Schéma d'installation des connecteurs

Étape 1 : Commencez par aligner les broches en cuivre de la lampe avec ceux du connecteur.

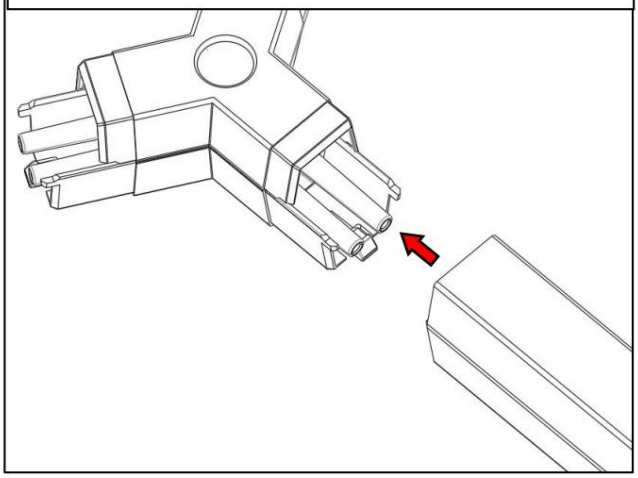

Étape 2 : Insérez ensuite complètement la lampe dans le connecteur

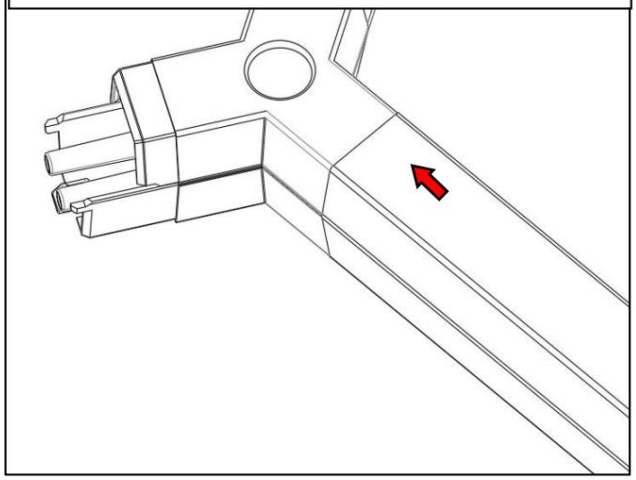

Schéma de démontage

Étape 1 : Insérez l'outil de démontage dans le trou de démontage de la lampe, en fixant étroitement l'outil de démontage au tube de la lampe.

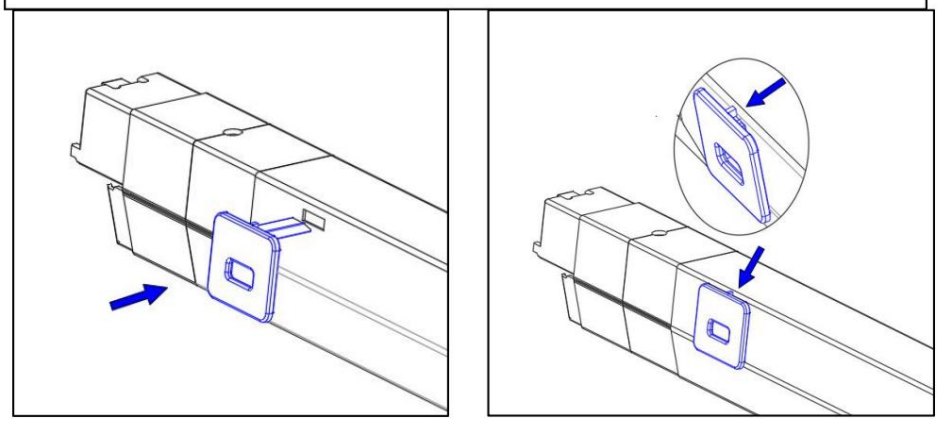

Étape 2 : À ce moment-là, le connecteur peut être retiré de la lampe.

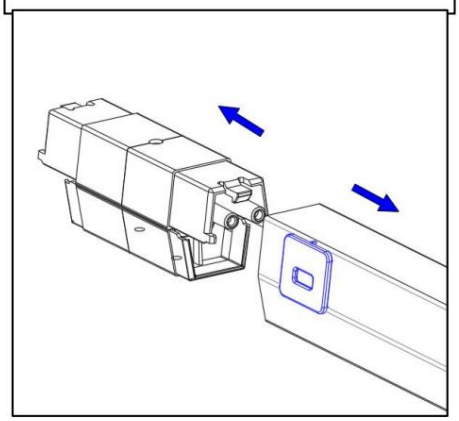

Étapes générales d'assemblage

- Il est recommandé de se référer d'abord au [Schéma permettant de distinguer les positions des connecteurs] pour placer correctement les lampes et les connecteurs correspondants au sol avant de procéder à l'assemblage.
- Faites attention à la position et à l'orientation des connecteurs. S'ils sont mal installés, les connecteurs peuvent être enlever en se référant au [Schéma de démontage].
- Une fois l'assemblage terminé, effectuez d'abord un test de mise sous tension au sol pour éviter que des lampes ne soient mal installé.
- Placez les accessoires de fixation ou suspension plafond.

Machine Translated by Google

Assemblage intégral

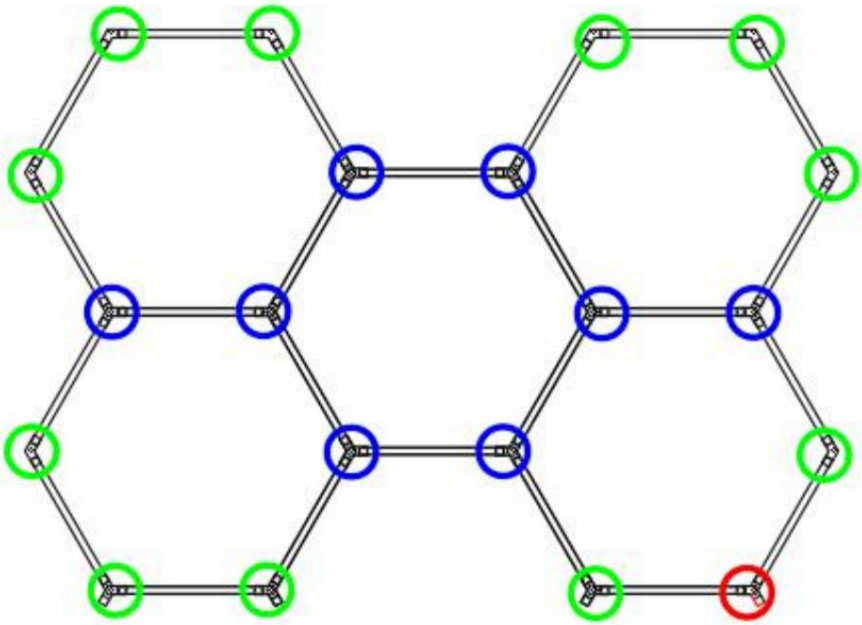

Numéro	Couleur	Nom	Spécification
1		connecteur -120° à 2 voies	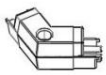
2		connecteur -120° 3 voies	
3		Connecteur d'alimentation intelligent -120° à 3 voies	

Machine Translated by Google

Schéma de circuit

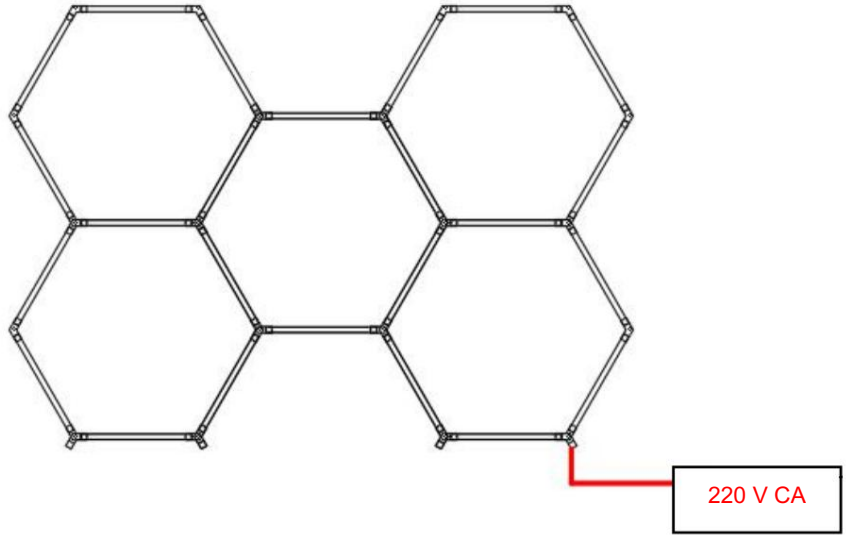

Connectez le [câble d'alimentation] au [connecteur intelligent] pour l'alimentation électrique.

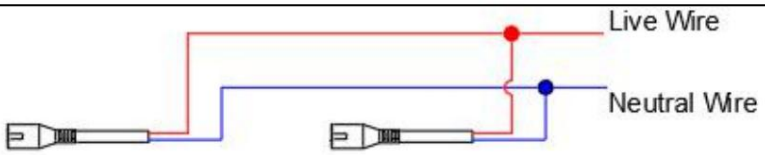

Précautions d'installation :

1. La tension nominale de ce produit est de 220 V CA.
2. Il y a 1 fil d'entrée dans cet ensemble de solutions.
3. Procéder à l'installation hors tension.
4. Veuillez faire installer l'appareil par des électriciens professionnels.

Schéma d'utilisation des bornes à connexion rapide (en option)

Attention : L'intérieur des [bornes à connexion rapide] est sous tension. Il est strictement interdit de les connecter. Une seule borne reliée simultanément au fil neutre et au fil de phase !

1. Tirez la poignée orange sur le côté.
2. Dénudez environ 10 mm de l'isolant extérieur du fil.
3. Insérez les fils un par un, puis cassez la poignée de poussée.

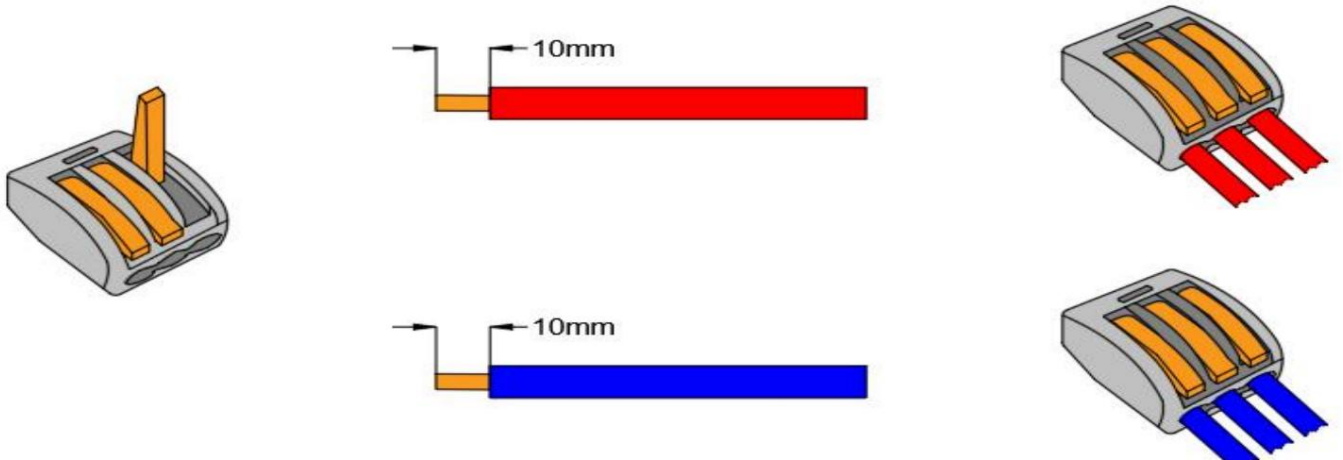

Machine Translated by Google

Cette gamme de produits offre diverses solutions d'installation au plafond :

(Avertissement préalable : avant l'installation du plafond de cette série de produits, un test de puissance doit être effectué.)(Vérifiez d'abord qu'il fonctionne normalement avant l'installation du plafond.)

1. Utilisez des serre-câbles ou des vis pour fixer le connecteur

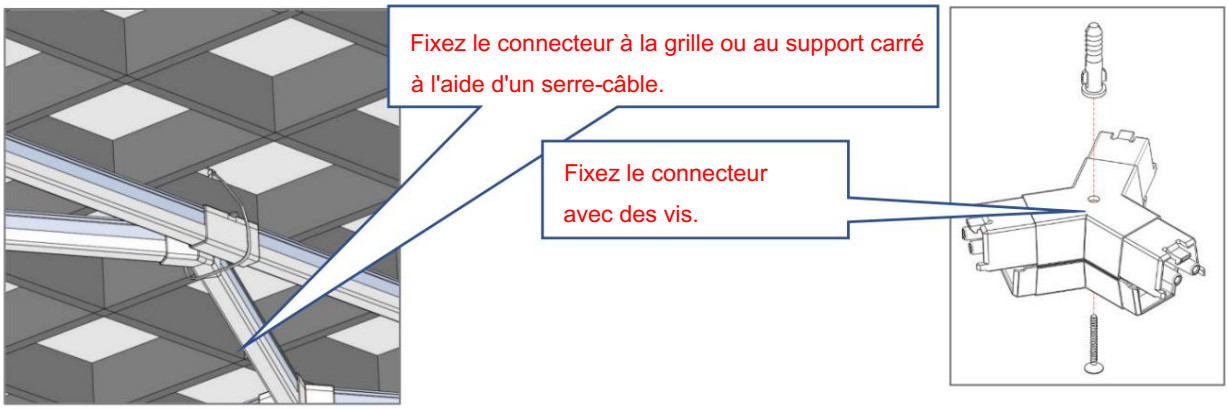

2. Utilisez un fil de suspension ou une vis pour l'installer

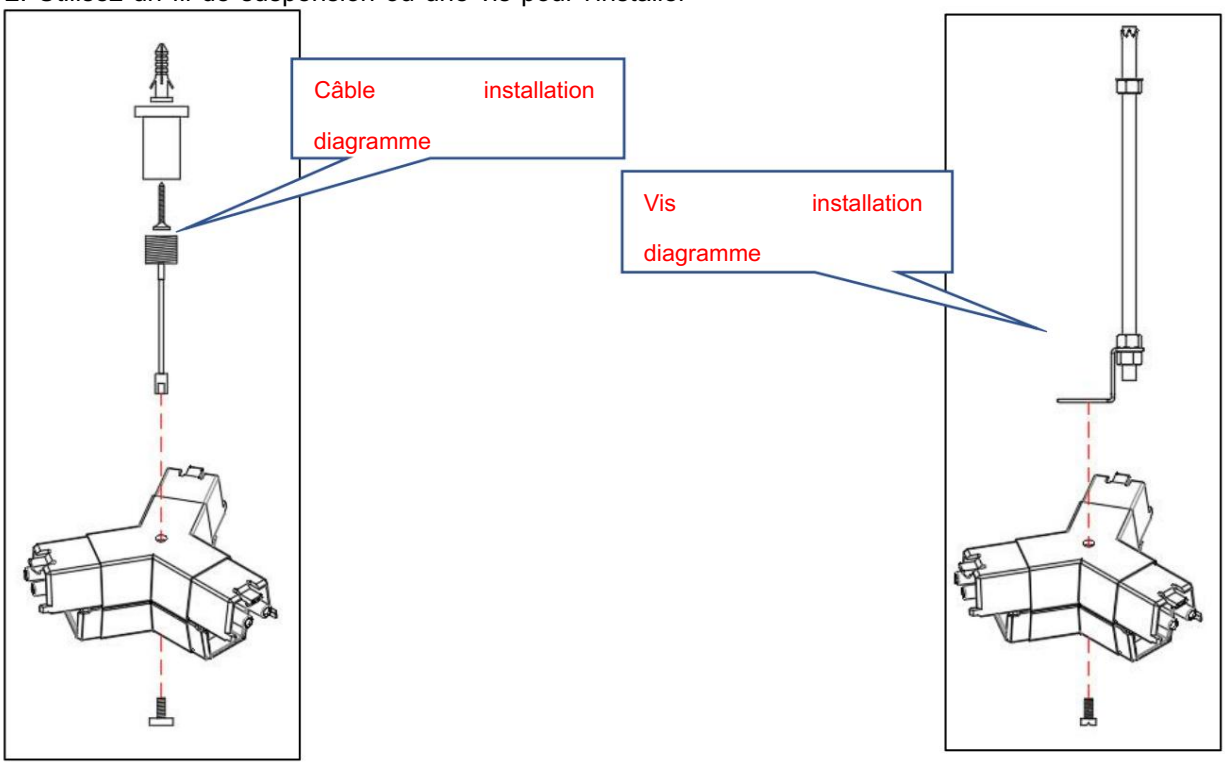

Diagramme de position du plafond

