MODULE | MODULE DE VARIATION LED TRIAC 220V 200W RADIO FRÉQUENCE

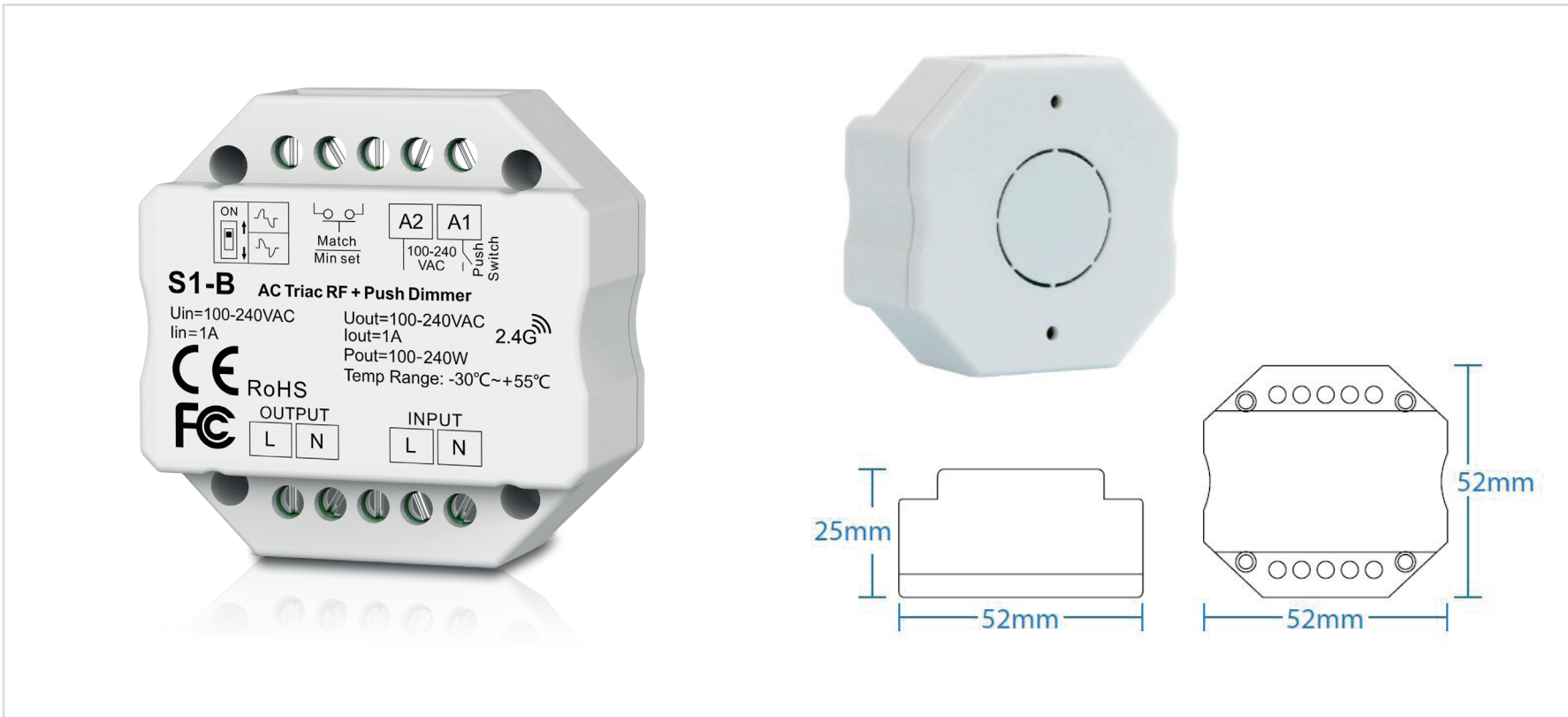

200W IP20 Push

Référence	946003
Puissance max.	200W
Tension	220-240V AC
Mode de variation	Push / Télécommande
Protection IP	IP20
Portée de la télécommande	30M
Matière	PC
Dimensions	52 x 52 x 25mm
Certification	CE / RoHS / EMC
Résistance au fil incandescent	650°C
T° de fonctionnement	-30°C~+55°C
Classe d'isolation électrique	II
Durée de vie	50 000 Heures
Garantie	2 Ans
Poids	0.05kg

Télécommandes RF en option

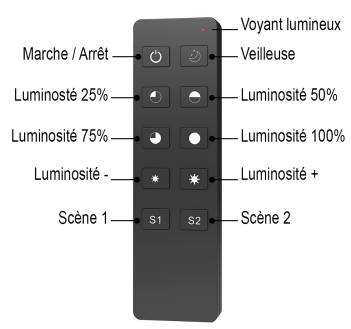

946004
Télécommande RF 1 Zone

946007
Télécommande RF 4 Zones

Synchronisation des télécommandes avec le module:

- Appuyez brièvement sur la touche de synchronisation (touche noire située sur le côté du module), appuyez immédiatement sur la touche marche/arrêt (télécommande 1 zone) ou une touche de zone (télécommande 4 zones) sur la télécommande.

  L'indicateur LED clignote rapidement plusieurs fois signifiant que la synchronisation est réussie.

Annulation:

- Appuyez et maintenez la touche de synchronisation pendant 5 secondes pour supprimer toutes les synchronisations, L'indicateur LED clignote rapidement plusieurs fois signifiant que toutes les télécommandes correspondantes ont été supprimées.
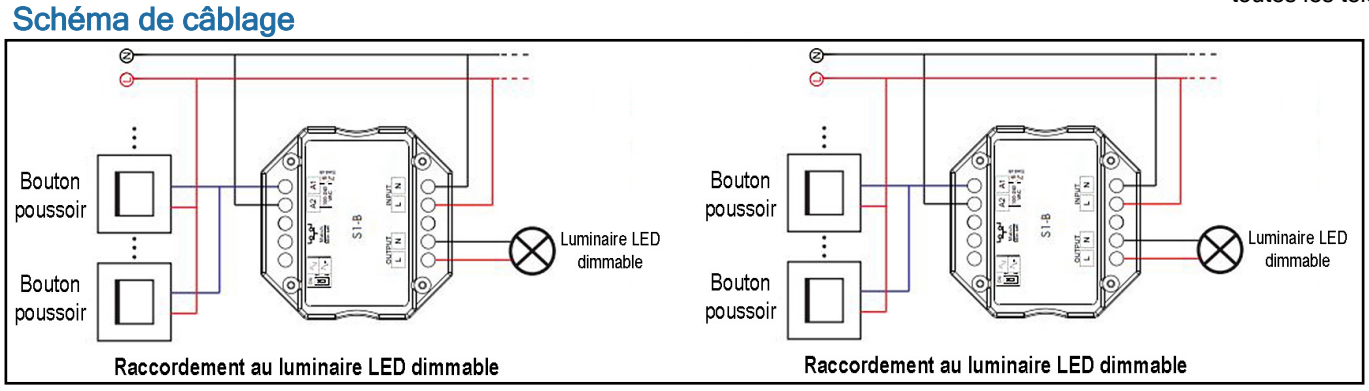
Schéma de câblage