# SARDAIGNE | APPLIQUE AVEC CELLULE CRÉPUSCULAIRE 10W 3000K IP54 IK10

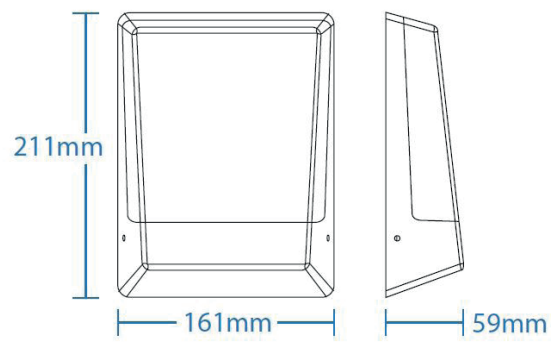

10W | 3000°k | 850Lm | IP54 | IK10 | 117 ° | Intégré | Cellule crépusculaire | Efficacité énergétique 2023

| Référence | 572007 |
|---|---|
| Puissance | 10W |
| Température de couleur | 3000°k |
| Flux lumineux | 85Lm/W 850Lm |
| Tension | 220-240V AC |
| Driver | DOB intégré |
| Protection IP / IK | IP54 / IK10 |
| Cellule crépusculaire | 50Lux |
| Source lumineuse | OSRAM |
| Angle d'éclairage | 117° |
| Facteur de puissance | 0.5 |
| UGR | <19 |
| IRC | >80 |
| SDCM | <6 |
| Risque photobiologique | RG1 |
| Matière | Aluminium |
| Dimensions | 211 x 116 x 59mm |
| Certification | CE / RoHS / EMC |
| Résistance au fil incandescent | 650°C |
| T° de fonctionnement | -30°C~+45°C |
| Classe d'isolation électrique | I |
| Durée de vie | 50 000 Heures L80B10 |
| Garantie | 2 Ans |
| Poids | 0.65kg |

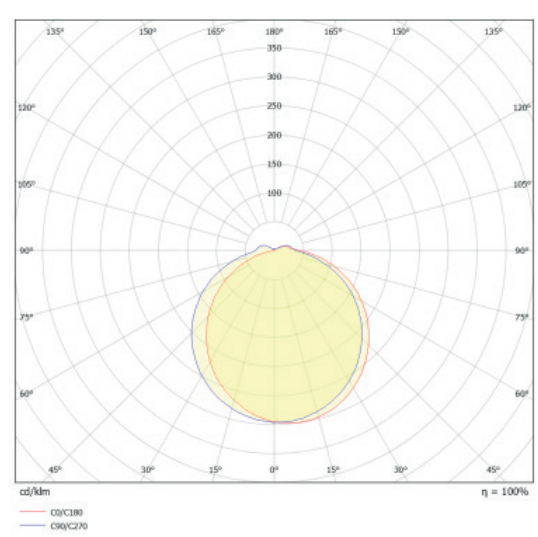

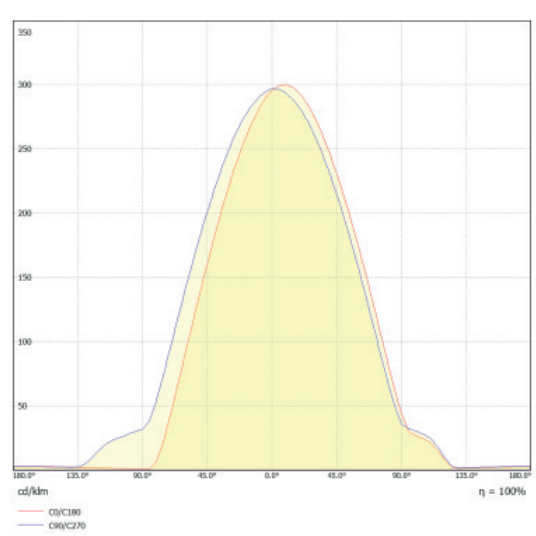

01 48 39 86 86 | adv@ideled.fr | www.ideled.fr

IDELED © | 113-115 Boulevard Félix Faure 93300 Aubervilliers