NANTES II | DALLE LED 60X60 CM 40W 3CCT AVEC DÉTECTEUR

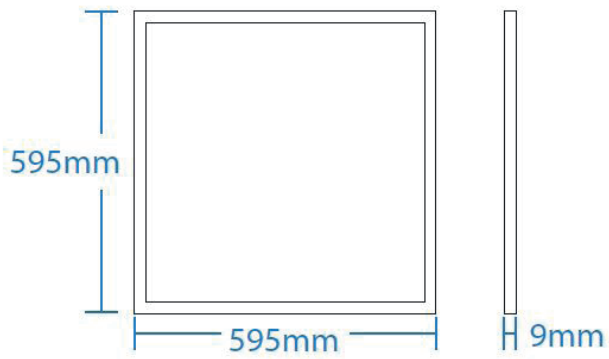

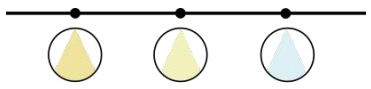

3000k 4000k 6000k
couleurs ajustables

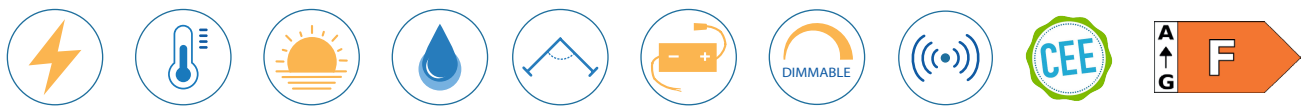

40W | 3CCT | 4000Lm | IP20 | 120° | Driver déporté (inclus) | Option | Détecteur RF | Eligible CEE BAR-EQ-110 | Efficacité énergétique 2023

Référence	576003
Puissance	40W
Température de couleur	CCT Tri-color
Flux lumineux	100Lm/W 4000Lm
Tension	220-240V AC 1000mA
Driver	on/off BOKE déporté (inclus)
Dimmable	Option : Dali ou Triac
Protection IP	IP20
Source lumineuse	SANAN SMD4014
Angle d'éclairage	120°
Détecteur	Mouvement et Crépusculaire
Distance de détection	Rayon de 6M max.
Facteur de puissance	>0.9
UGR	<19
IRC	>80
SDCM	<5
Risque photobiologique	RG0
Matière	Aluminium / PMMA
Dimensions	595 x 595 x 9mm
Certification	CE / RoHS / EMC
Résistance au fil incandescent	650°C
T° de fonctionnement	-20°C~+50°C
Classe d'isolation électrique	II
Durée de vie	50 000 Heures L80B10
Garantie	2 Ans
Poids	2.30kg

Accessoire inclus
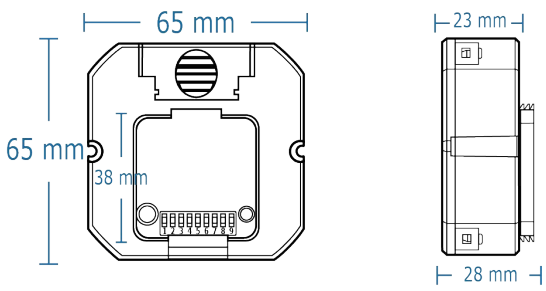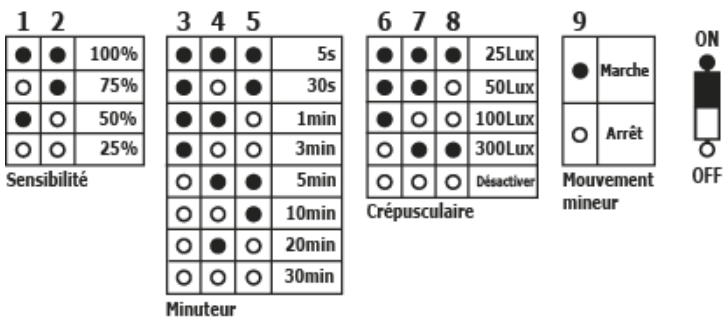
Détecteur de Mouvement et Crépusculaire MERRYTEK