COLOGNE | PROFILÉ ENCASTRÉ AVEC RESSORT ALUMINIUM 200CM

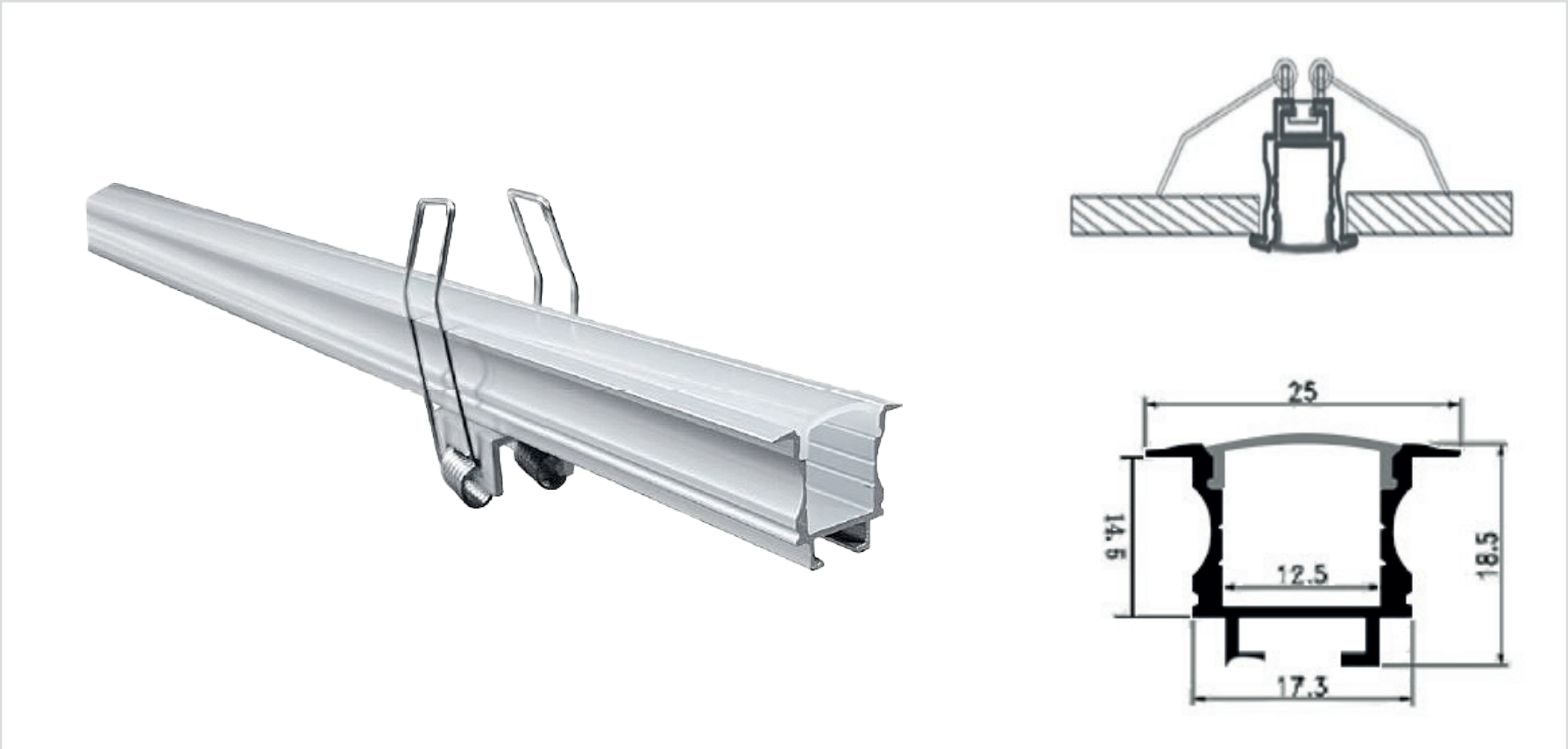

Référence	928006
Diffuseur	PMMA Opale
Matière	Aluminium
Longueur	2M
Dimensions	25 x 18.5mm
Certification	CE / RoHS / EMC
Résistance au fil incandescent	650°C
Garantie	2 Ans

Accessoires inclus

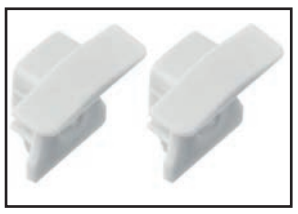

Embout de ferme-ture

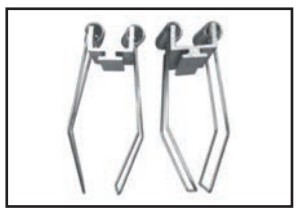

Patte de fixation à resssort