GÊNES | APPLIQUE ORIENTABLE 13W 3000K IP65 IK10

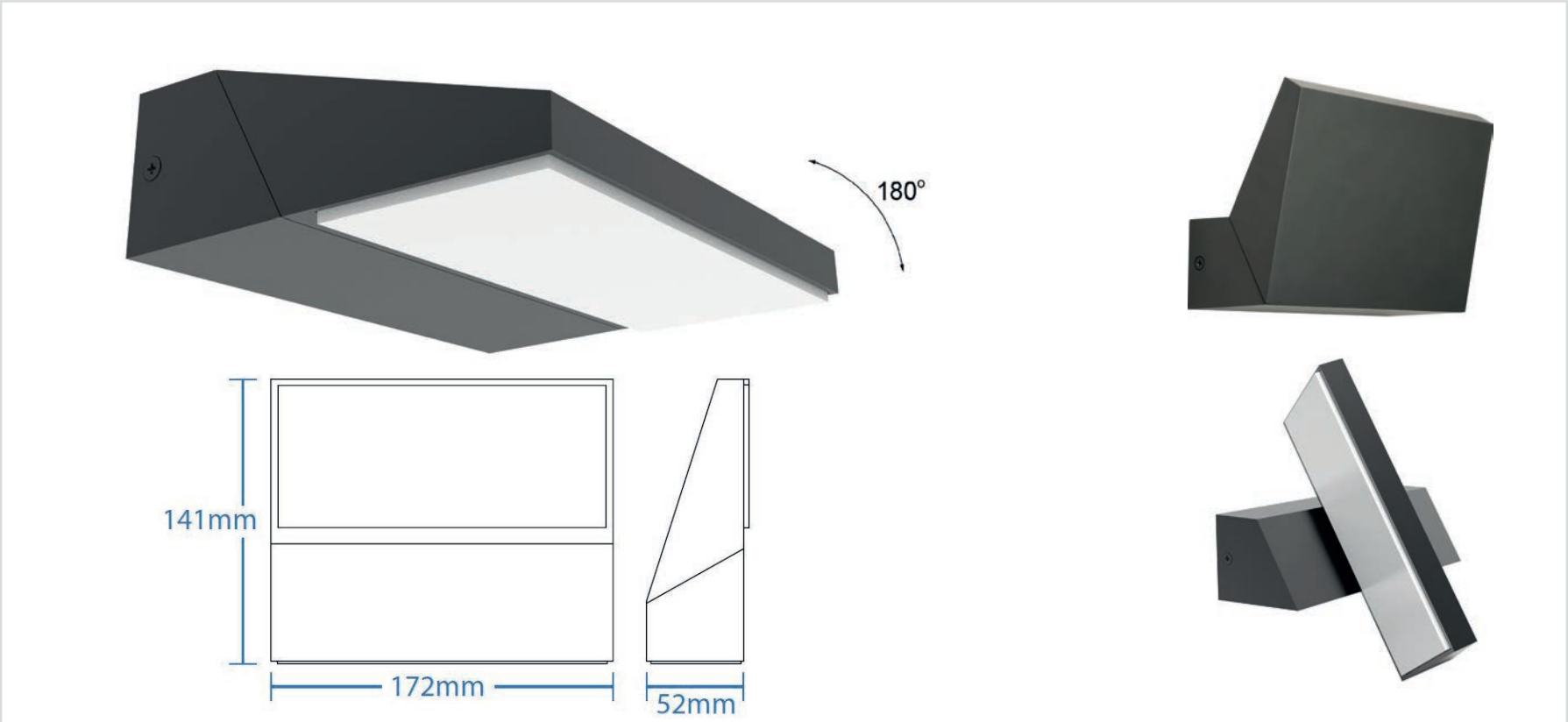

13W | 3000°k | 660Lm | IP65 | IK10 | 127 ° | Intégré | Efficacité énergétique 2023
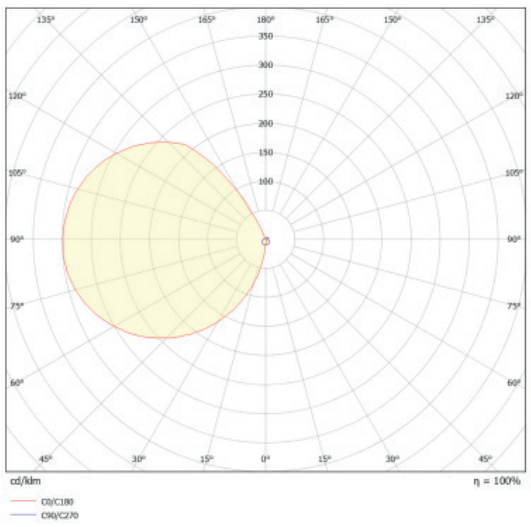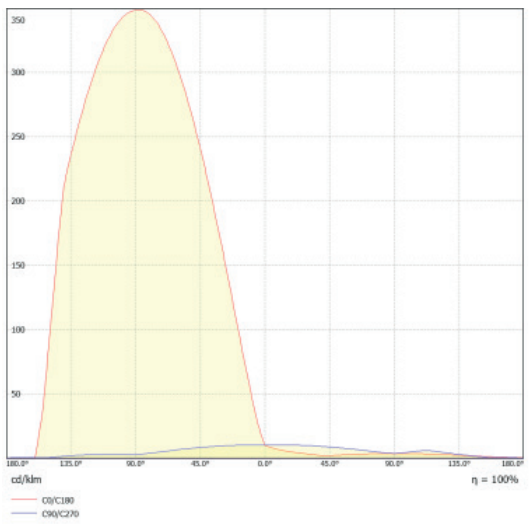
Référence	572001
Puissance	13W
Température de couleur	3000°k
Flux lumineux	50Lm/W 650Lm
Tension	220-240V AC
Driver	Intégré
Protection IP / IK	IP65 / IK10
Source lumineuse	OSRAM
Angle d'éclairage	127°
Facteur de puissance	0.9
UGR	<19
IRC	>80
SDCM	<6
Risque photobiologique	RG1
Matière	Aluminium
Dimensions	172 x 141 x 52mm
Certification	CE / RoHS / EMC
Résistance au fil incandescent	650°C
T° de fonctionnement	-30°C~+45°C
Classe d'isolation électrique	I
Durée de vie	50 000 Heures L80B10
Garantie	2 Ans
Poids	0.9kg